Alacsony centrifuga fordulatú mosógép RC 11

C030909A

Technikai adat

Kapacitás	11	kg
Dob átmérő	535	mm
Dob mélység	470	mm
Dob térfogat	105	l
Ajtó átmérő	282	mm
Mosási sebesség	43	rpm
Alacsony centrifuga for	470	rpm
G Faktor	66	
Zajszint	65	db

Súly és csomagolási méretek

Magasság	1340	mm
Szélesség	760	mm
Mélység	1045	mm
Térfogat	1,1	m³
Bruttó súly	205	kg
Nettó súly	182	kg

Vízfogyasztás

Teljes fogyasztás	239	litri		
Alacsony szint	55	litri	13	cm
Magas szint	61	litri	17	cm

Elektromos fűtés

Fűtőbetétek	3 x 3000 W

Gőzfűtés

Gőzfogyasztás (Gőz-áram	213	kg/h
Maximum nyomás	5	bar

Program

Előmosás 40 °C-on

Mosás 90°C-on

3 Öblítés

Teljesítmény és energiafelhasználás

Fűtés	Ellátás	Teljes teljesítmény		Felhasznált energia	
Elettrico	3x400+N+T	10	kW	15	A
Elettrico	3x240+T	10	kW	26	A
Elettrico	1x240+N+T	NO	kW	NO	A
Vapore	3x400+N+T	1	kW	2	A
Vapore	3x240+T	1	kW	3	A
Vapore	1x240+N+T	NO	kW	NO	A

Beton alap

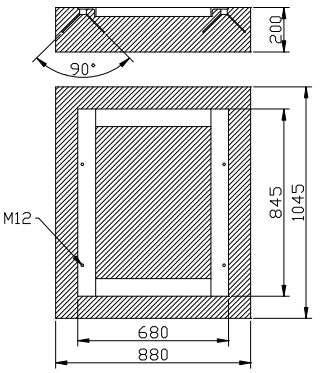

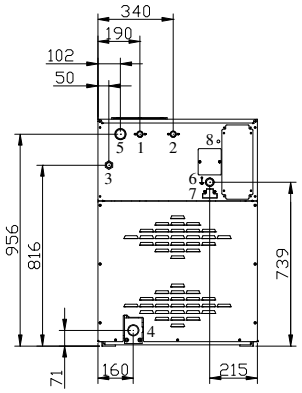

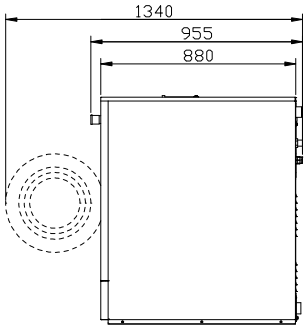

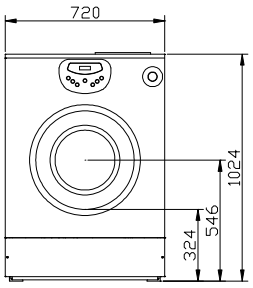

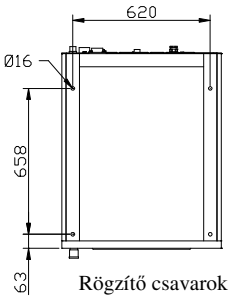

Rögzítő csavarok közti távolság

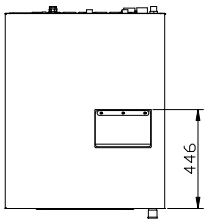

Eleje

1 - Hidegvíz csatlakozás 3/4"
2 - Melegvíz 3/4"
3 - Gőz bemeneti csatlakozás 3/
4 - Szennyvíz csatlakozás Ø50
5 - Túlfolyó
6 - Elektromos csatlakozás
7 - Külső csatlakozó
8 - Biztosíték

viszonteladó

IMESA S.p.A.
Via Degli Olmi, 22 - 31040 CESSALTO (TV) - ITALY
Tel. +390.421.46.80.11 - Fax +390.421.46.80.00
Internet address: www.imesa.it - E-Mail: imesa@imesa.it

a specifikációk és technikai adatok előzetes figyelmezetés nélkül változhatnak